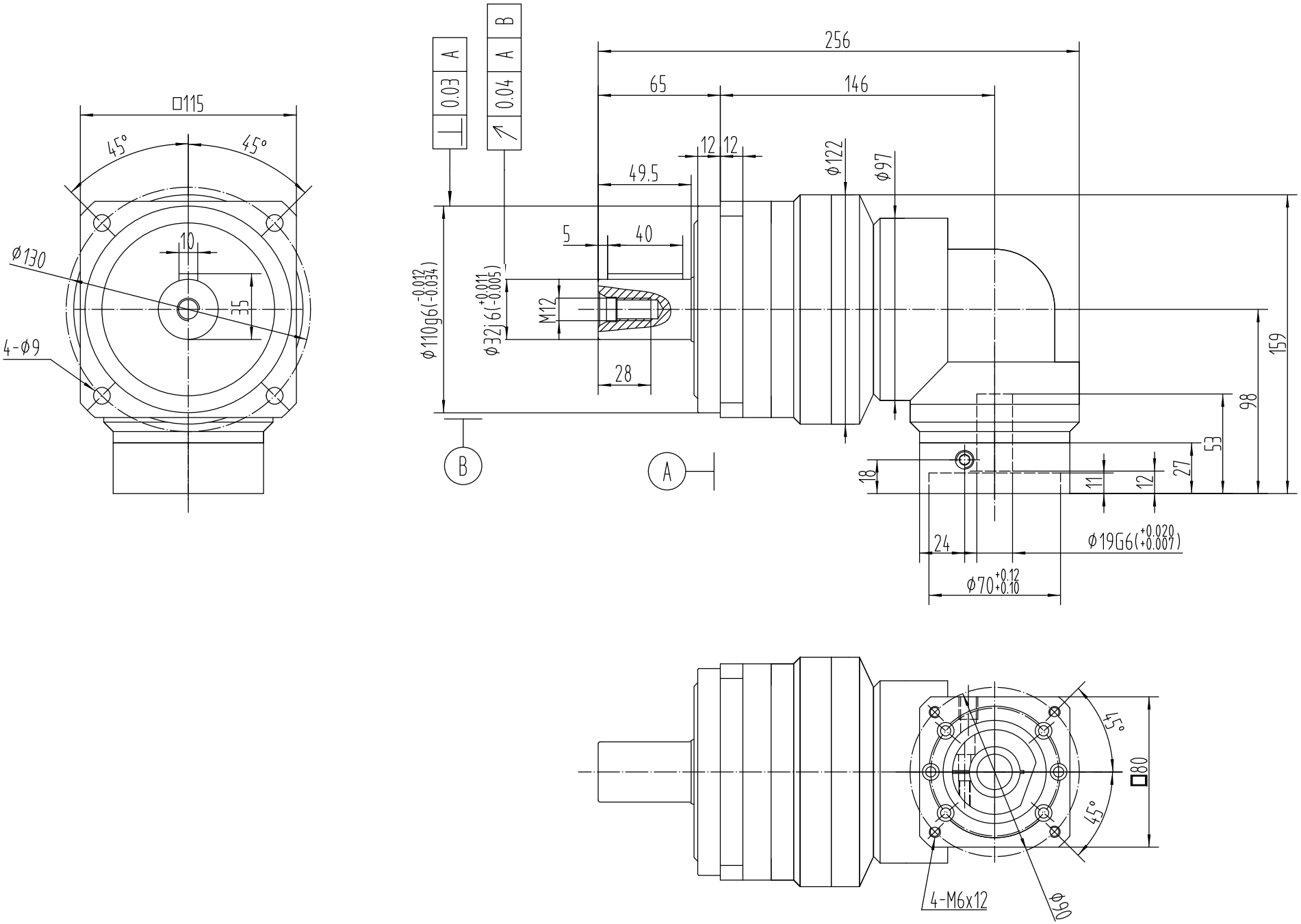
□115
45°
45°
10
35
Ø130
4-Ø9
⊥ 0.03 A
↗ 0.04 A B
256
65
146
12 12
49.5
Ø122
Ø97
5
40
Ø110g6(-0.012 -0.034)
Ø32j6(+0.011 -0.005)
M12
28
B
A
159
98
53
27
12
11
18
24
Ø19G6(+0.020 +0.007)
Ø70+0.12 +0.10
45°
45°
□80
4-M6x12
Ø90