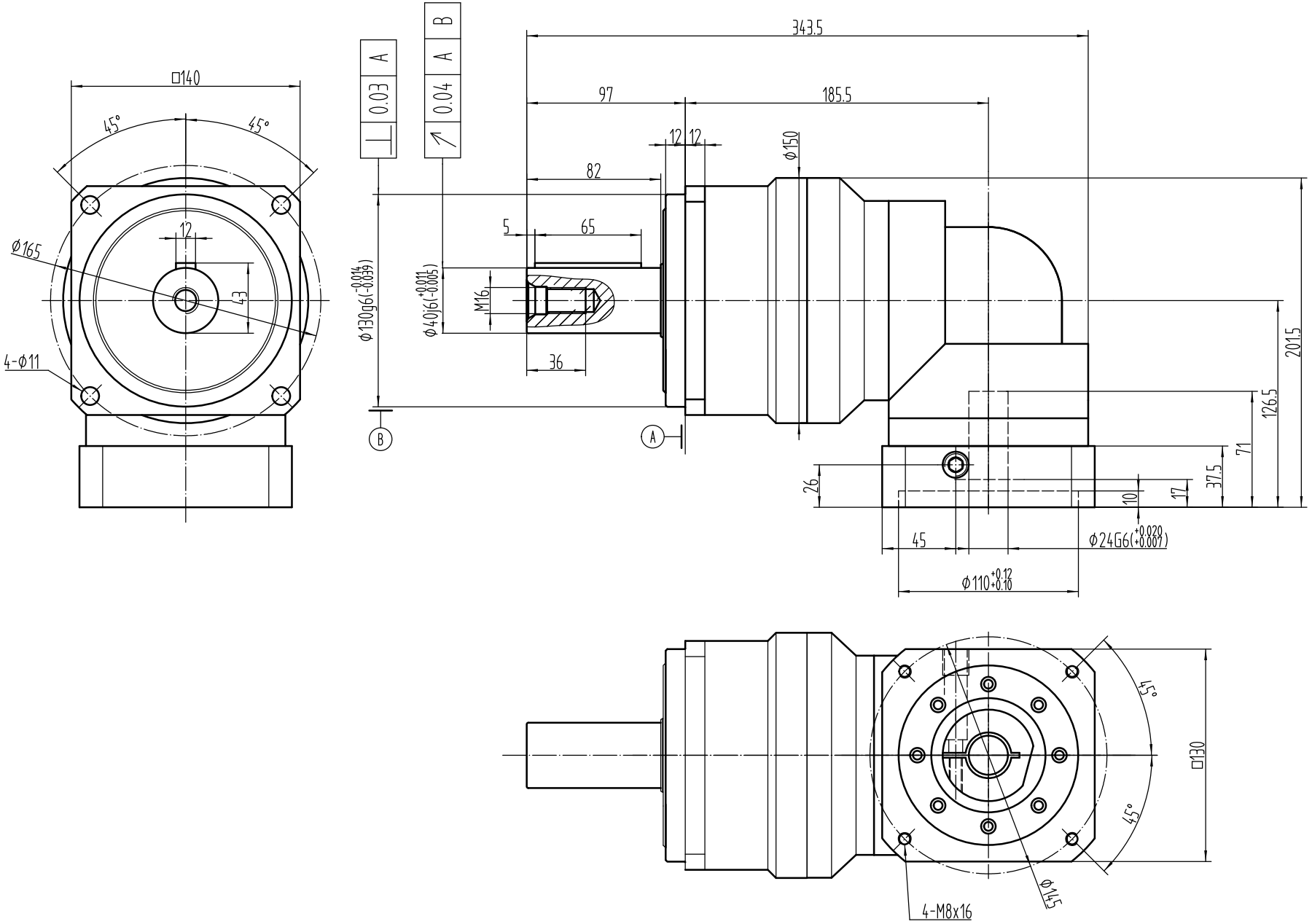
□140
45°
45°
12
Ø165
43
4-Ø11
⊥ 0.03 A
↗ 0.04 A B
343.5
97
185.5
12 12
Ø150
82
5
65
Ø130g6(-0.014 -0.039)
Ø40j6(+0.011 -0.005)
M16
36
B
A
201.5
126.5
71
37.5
26
10
17
45
Ø24G6(+0.020 +0.007)
Ø110+0.12 +0.10
45°
45°
□130
Ø145
4-M8x16