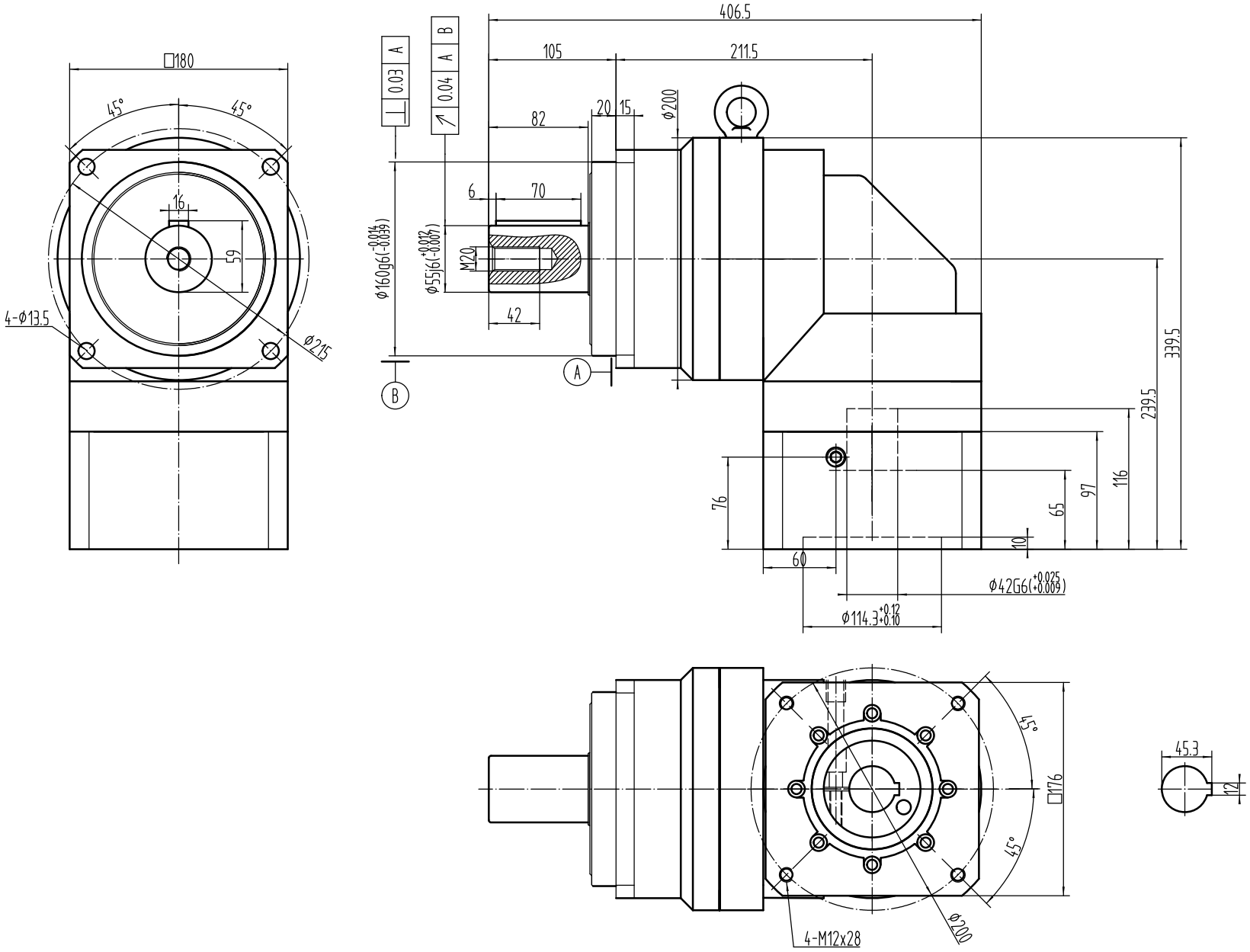
□180
45°
45°
16
59
4-Φ13.5
Φ215
0.03 A
0.04 A B
406.5
105
211.5
82
20
15
Φ200
6
70
M20
42
Φ160g6(-0.014 -0.039)
Φ55j6(+0.012 -0.007)
A
B
339.5
239.5
116
97
65
76
10
60
Φ42G6(+0.025 +0.009)
Φ114.3+0.12 +0.10
45°
45°
□176
Φ200
4-M12x28
45.3
12